Alkatrészlista GF9033-E SZEGBELÖVŐ REV-A

Item Part Number 0 Qty
101 11371-1154705 1 TERELŐ(FAL) No
102 1121N-1150002 1 SZŰRŐ No
103 2040100-03130 4 CSAVAR No
105 1136P-1154701 4 ALÁTÉT No
106 11369-1154702 1 KUPAK No
108 11216-1150003 1 KÁBEL SA High Voltage No
109 1120D-1154701 1 KONNEKTOR
110 1120N-1150003 1 MOTOR SA No
111 2040301-17010 1 GYŰRŰ S Ring
112 2040102-02043 3 CSAVAR 1/2 Round HD Hex No
113 1131J-1154701 1 TÁNYÉR No
114 1136H-1154704 1 KONZOL Ground Wire No
115 11398-1150002 1 PERSELY No
116 11380-1150001 1 ALÁTÉT No
117 113A6-1151101 1 ADAPTER No
118 1139U-1150002 1 ZÁRÓKUPAK
119 2041108-06131 1 O-GYŰRŰ No
120 1136X-1150001 1 TÖMÍTÉS No
121 11323-1150003 1 TÖMÍTÉS No
122 2040303-35010 1 GYŰRŰ Concentric No
123 2040104-02010 1 CSAVAR Hex
124 1120C-1150001 1 VENTILLÁTOR
125 2040101-02090 1 CSAVAR Hex
126 1135B-1150002 1 Vezető No
127 2040101-02080 3 CSAVAR Hex
128 113AE-1150002 1 BURKOLAT FELSŐ Combustion Chamber No
129 1132M-1150901 1 TÖMÍTÉS No
130 2040101-02020 2 CSAVAR Hex
131 1139B-1150001 1 ALÁTÉT No
132 1139V-1150002 1 BURKOLAT BAL Combustion Chamber No
133 1131K-1150001 2 TŰ No
134 2041104-07061 1 O-GYŰRŰ No
135 2040300-14010 1 GYŰRŰ C No
136 11350-1154701 2 DUGATTYÚGYŰRŰ
137 11204-1154706 1 MEGHAJTÓ No
138 11327-1154701 1 LÖKHÁRÍTÓ No
139 11320-1150006 1 HENGER No
140 1134W-1154705 2 LÖKHÁRÍTÓ CHAMBER
141 11337-1154701 2 RÚGÓ No
142 1139W-1150001 1 KIBOCSÁTÁS Mesh
143 113A0-1150001 1 TERELŐ No
145 1139X-1150001 1 BORDÁS SZELEP
146 1139L-1150001 1 HANGTOMPÍTÓ
147 113A3-1150001 1 TERELŐ(FAL)
148 2040101-02040 2 CSAVAR Hex
149 2040101-05090 2 CSAVAR Hex
150 11382-1154702 1 ORR SA No
151 11256-1154702 1 VEZÉRLŐ ELEM
152 2040309-00010 1 ZÁRÓANYA No
153 11249-1154701 1 ORSÓ ÉS SEBVÁLTÓ
154 11331-1154707 1 VEZÉRLŐ ELEM
155 1131C-1154703 1 GYŰRŰ No
157 11330-1154704 1 Vezető Left No
158 1134W-1154706 3 LÖKHÁRÍTÓ
159 113CK-1150001 3 TENGELY No
160 2040301-25010 1 GYŰRŰ S No
161 11330-1154705 1 Vezető Right No
162 11395-1154701 1 RÚD No
163 11337-1154702 1 RÚGÓ No
164 1134W-1154703 1 LÖKHÁRÍTÓ
165 11339-1154702 1 BURKOLAT No
166 1131G-1154702 1 GYŰRŰ Fixed
167 1133X-1150001 1 TÁVTARTÓ No
168 1133X-1154702 1 TÁVTARTÓ No
201 11319-1154701 1 RÚGÓ No
202 11316-1154705 1 KIOLDÓ No
203 11335-1150005 1 KAR Safety No
301 11384-1157401 1 BURKOLAT No
302 11380-1154702 1 ALÁTÉT No
303 11398-1150001 1 ANYA Cap No
304 11323-1154704 1 KONZOL No
305 2040101-03040 1 CSAVAR Hex
306 1137A-1154702 1 FEDÉL No
307 11398-1154702 2 ALÁTÉT No
308 2040101-03080 2 CSAVAR Hex
309 11325-1154702 1 TŰ No
310 113A7-1154701 1 VEZÉRLŐ ELEM
311 11398-1154701 1 VEZÉRLŐ ELEM
312 2040500-02010 5 ZÁRÓANYA No
313 11233-1154719 1 KAR A No
314 11325-1154701 1 CSAVAR No
315 1138W-1150001 1 TÁVTARTÓ No
316 11323-1154706 1 KONZOL No
317 2040108-01020 3 CSAVAR No
318 2040108-01040 1 CSAVAR No
319 11323-1154707 1 KÁBELVEZETŐ
320 1120G-1150005 1 NYÁK SA No
322 1120R-1150001 1 KAPCSOLÓ MOTOR FAN
323 2040201-01040 1 ALÁTÉT No
324 1136H-1154701 1 KONZOL No
325 113A8-1150001 2 ÉRINTKEZÉS
326 2040107-01040 2 CSAVAR No
327 113AP-1150001 1 FEDÉL LED No
328 2040101-02070 4 CSAVAR Hex
329 11233-1154720 1 KAR B No
330 2040201-03040 1 ALÁTÉT No
331 2040101-03070 1 CSAVAR Hex
332 1135R-1154701 1 BURKOLAT No
340 2040108-01030 1 CSAVAR No
401 2040501-02020 1 CSAVAR CAP
402 11323-1154705 1 KONZOL No
403 2040501-04010 2 ANYA No
404 2040202-04010 3 ALÁTÉT No
405 2040104-04010 1 CSAVAR Hex
406 1136C-1154702 1 GYŰRŰ No
407 1138J-1154701 1 RÚGÓ No
408 2040101-04110 1 CSAVAR Hex
409 1136H-1154703 1 KONZOL Raft
410 1133D-1154703 1 KAMPÓ Belt No
411 11396-0644707 1 SÍN Steel No
412 2040102-02010 1 CSAVAR Hex
413 2040101-04020 1 CSAVAR No
414 11389-1154702 1 TÁR A No
415 11390-1154701 1 FEDÉL Hood No
416 2040102-02040 1 CSAVAR Hex
417 1130S-06447031 MEGÁLLÍTÓ LEMEZ Nail
418 11380-1154701 1 TÖMÍTÉS No
419 2040102-04030 1 CSAVAR Hex
420 11372-0830001 1 RÚGÓ No
421 11386-0370002 1 GÖRGŐ No
422 1136E-1154701 1 FEDÉL Hood No
423 11385-0644701 1 TŰ Roller No
424 1138B-0644701 1 KUPAK No
425 1136F-0644701 1 RÚGÓ No
426 2040101-02030 1 CSAVAR Hex
427 1135H-0790001 1 RÖGZÍTŐELEM
428 1131D-0460001 1 RÖGZÍTŐELEM
429 11363-0644705 1 TOLÓ No
430 1136G-1154701 1 NÉGYZET No
431 11318-0084701 1 TŰ No
432 9R212090 1 AZONOSÍTÓ CÍMKE No XJ
801 7UKST-3115003 1 ADAPTER CHARGER No XJ
866 7UKST-3115005 1 AKKUMULÁTOR 6V - 1.6 AH - 9.6W BG-B03-EU - NiMH No XJ
871 7UKST-3115006 1 TÖLTŐ 6 V 1A - BG-C02-EU No XJ

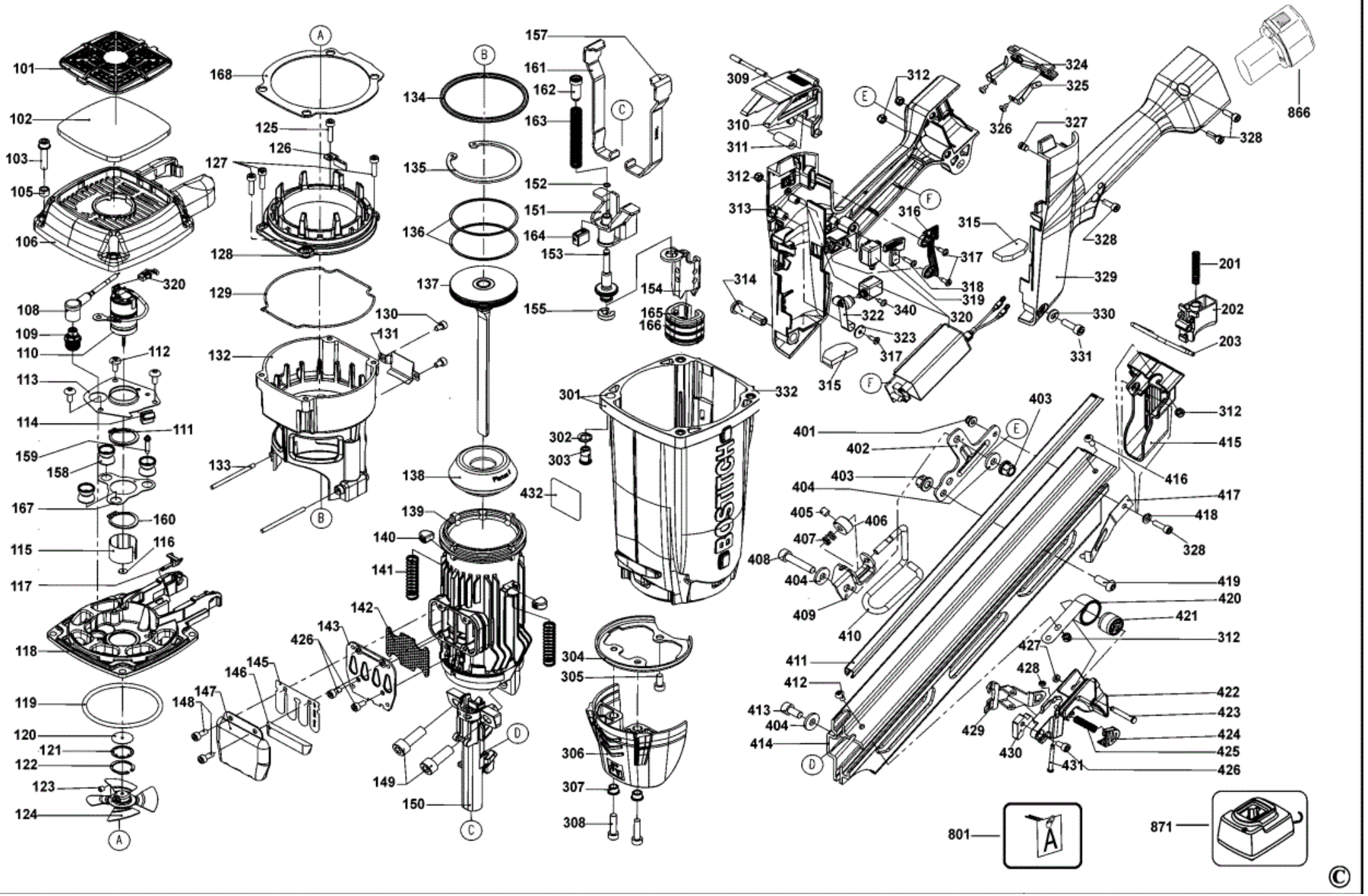
101
102
103
105
106
108
109
110
112
113
114
111
159
158
167
160
115
116
117
118
119
120
121
122
123
124
A
320
168
125
126
127
128
129
130
131
132
133
B
134
135
136
137
138
139
140
141
142
143
426
145
146
147
148
149
150
C
D
157
161
162
163
152
151
164
153
155
154
165
166
301
302
303
432
332
304
305
306
307
308
309
310
311
312
313
314
E
F
316
317
318
319
320
322
340
323
315
324
325
326
327
328
329
330
331
866
201
202
203
401
402
403
404
405
406
407
408
409
410
411
412
413
414
415
416
417
418
419
420
421
427
428
429
430
431
422
423
424
425
426
801
871
BOSTITCH

©